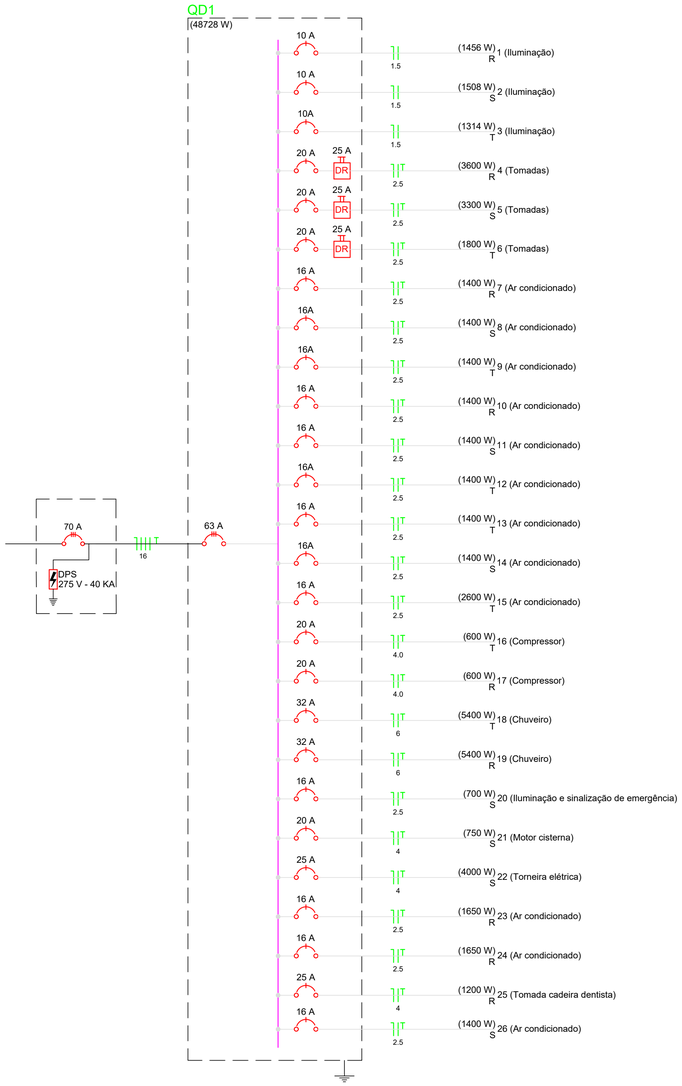

Quadro de Cargas (QD1)

Circuito	Descrição	Esquema	Método de inst.	V (V)	Iluminação (W) 18	40	60	400	Tomadas (W) 100	600	750	1400	1650	2600	4000	5400	Pot. total. (VA)	Pot. total. (W)	Fases	Pot. - R (W)	Pot. - S (W)	Pot. - T (W)	Seção (mm2)	Disj (A)
1	Iluminação	F+N	B1	220 V	2	28	5										1619	1456	R	1456			1.5	10.0
2	Iluminação	F+N	B1	220 V	6	26	6										1680	1508	S		1508		1.5	10.0
3	Iluminação	F+N	B1	220 V	3	18	9										1427	1314	T			1314	1.5	10.0
4	Tomadas	F+N+T	B1	220 V					36								4000	3600	R	3600			2.5	16.0
5	Tomadas	F+N+T	B1	220 V					33								3667	3300	S		3300		2.5	16.0
6	Tomadas	F+N+T	B1	220 V					18								2000	1800	T			1800	2.5	16.0
7	Ar condicionado	F+N+T	B1	220 V								1					1556	1400	R	1400			2.5	16.0
8	Ar condicionado	F+N+T	B1	220 V								1					1556	1400	S		1400		2.5	16.0
9	Ar condicionado	F+N+T	B1	220 V								1					1556	1400	T			1400	2.5	16.0
10	Ar condicionado	F+N+T	B1	220 V								1					1556	1400	R	1400			2.5	16.0
11	Ar condicionado	F+N+T	B1	220 V								1					1556	1400	S		1400		2.5	16.0
12	Ar condicionado	F+N+T	B1	220 V								1					1556	1400	T			1400	2.5	16.0
13	Ar condicionado	F+N+T	B1	220 V								1					1556	1400	T			1400	2.5	16.0
14	Ar condicionado	F+N+T	B1	220 V								1					1556	1400	S		1400		2.5	16.0
15	Ar condicionado	F+N+T	B1	220 V										1			2889	2600	T			2600	2.5	16.0
16	Compressor	F+N+T	B1	220 V						1							667	600	T			600	4.0	20.0
17	Compressor	F+N+T	B1	220 V						1							667	600	R	600			4.0	20.0
18	Chuveiro	F+N+T	B1	220 V												1	5400	5400	T			5400	6	32.0
19	Chuveiro	F+N+T	B1	220 V												1	5400	5400	R	5400			6	32.0
20	Iluminação e sinalização de emergência	F+N+T	B1	220 V					7								778	700	S		700		2.5	16.0
21	Motor cisterna	F+N+T	B1	220 V							1						1591	750	S		750		4.0	20.0
22	Torneira elétrica	F+N+T	B1	220 V											1		5000	4000	S		4000		4	25.0
23	Ar condicionado	F+N+T	B1	220 V									1				1650	1650	R	1650			2.5	16.0
24	Ar condicionado	F+N+T	B1	220 V									1				1650	1650	R	1650			2.5	16.0
25	Tomada cadeira dentista	F+N+T	B1	220 V						2							1333	1200	R	1200			4	25.0
TOTAL					11	72	20	3	94	4	1	8	2	1	1	2	55166	49928	R+S+T	18356	15658	15914		

DETALHE CAIXA DE PASSAGEM (C.P.)

DIMENSÕES EM CENTIMETROS.

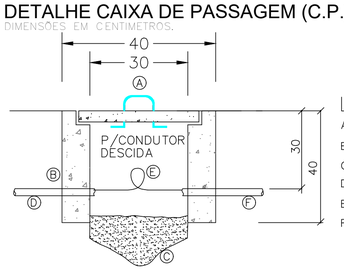

LEGENDA:

A– ALÇA RETRÁTIL

B– CAIXA DE INSPEÇÃO 35x35x40cm, DE ALVENARIA

C– BRITA

D– ELETRODUTO EM PVC OU PEAD

E– DEIXAR SOBRA MINIMA DE 1m PARA CADA CONDUTOR

F– ELETRODUTO EM PVC OU PEAD

DETALHE CAIXA DE PASSAGEM COM HASTE DE ATERRAMENTO (C.P.A)

DIMENSÕES EM CENTIMETROS.

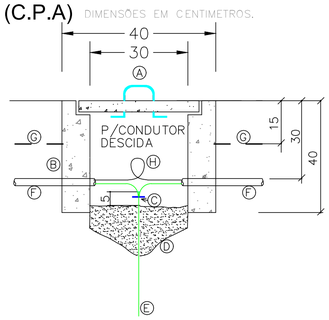

LEGENDA:

A– ALÇA RETRÁTIL

B– CAIXA DE INSPEÇÃO 35x35x40cm, DE ALVENARIA

C– CONECTOR DE APERTO P/ HASTE DE TERRA ø 5/8"

D– BRITA

E– HASTE DE ATERRAMENTO COPPERWELD ø5/8" x 244cm

F– ELETRODUTO EM PVC OU PEAD

G– FITA SINALIZADORA

H– DEIXAR SOBRA MINIMA DE 1m PARA CADA CONDUTOR

DETALHE CAIXA DE PASSAGEM CELESC C/ ATERRAMENTO

NOTAS:

1 – AS ESPESSURAS DAS PAREDES SÃO: 150mm PARA TIJOLOS MACIÇOS. 100mm PARA CONCRETO.

2 – AS DIMENSÕES APRESENTADAS SÃO OS VALORES MÍNIMOS EXIGIDOS. E ESTÃO EXPRESSAS EM CENTIMETROS

3 – NÃO HAVENDO ATERRAMENTO NA CAIXA DE PASSAGEM DEVE–SE ELIMINAR HASTE DE ATERRAMENTO

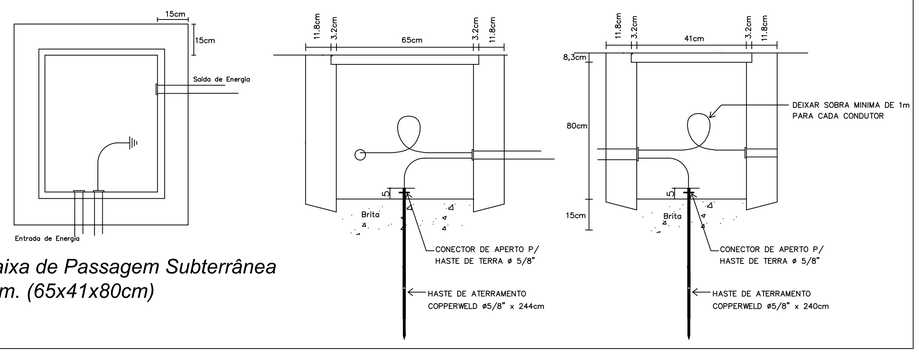

Caixa de Passagem Subterrânea
Dim. (65x41x80cm)

TAMPA DA CAIXA DE PASSAGEM DE FERRO FUNDIDO

DIMENSOES EM CENTIMETROS.

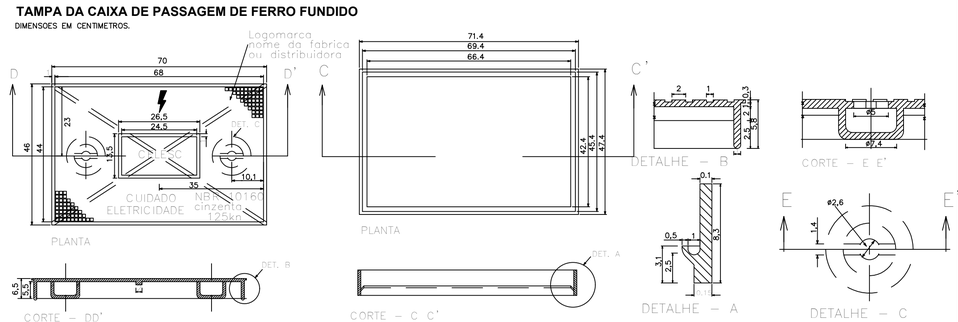

NOTAS:
a) Tampa de ferro fundido para entrada de energia elétrica subterrânea.
b) As tampa deverão estar de acordo com a norma NBR 10160.
c) Para locais onde ocorrer fluxo somente de pedestres, a resistência mecânica da tampa deverá ser de 125kN.
d) Para locais onde ocorrer fluxo de veículos, a resistência mecânica da tampa deverá ser de 400 kN .
e) Deve ser gravado de forma legível e indelével em alto relevo as seguintes identifi cações:
– logomarca e/ou nome do fabricante ou distribuidor, o ?raio típico? de eletricidade, a inscrição ?cuidado eletricidade?, a inscrição ?energia?, a inscrição ?NBR 10160?, a inscrição ?pedestre? (para a tampa de 125 kN), mês, ano e lote de fabricação (parte inferior), material (cinzento/ nodular) e carga de controle mínima (125kN ou 400kN).
f) A tampa e o aro deverão receber uma proteção superfi cial com tinta betuminosa.
g) As tampas deverão possuir ensaios em laboratórios credenciados de acordo com as respectivas normas da ABNT.
h) Os fabricantes deverão ser cadastrados e ter seus produtos certifi cados pela Celesc.
i) Medidas em milímetros (mm), quando não indicado em contrário.

CARIMBOS E APROVAÇÕES:

PROJETO - RESPONSÁVEL TÉCNICO:	EXECUÇÃO - RESPONSÁVEL TÉCNICO:	ASSINATURA - PROPRIETÁRIO (REPRESENTANTE):
Luciano Ricardo Kruger — Assinado de forma digital por Luciano Ricardo Kruger Dados: 2021.09.16 15:57:26 -03'00'		

REVISÃO	DATA	ALTERAÇÕES

PROJETO ELÉTRICO

AMAVI
ASSOCIAÇÃO DOS MUNICÍPIOS DO ALTO VALE DO ITAJAÍ
RUA: XV DE NOVEMBRO, Nº 737
CEP: 89160-015 -CENTRO RIO DO SUL/SC
FONE/FAX: (47) 3531-4242
E-mail: amavi@amavi.org.br
http://www.amavi.org.br

OBRA: UNIDADE BÁSICA DE SAÚDE - PORTE I

PROPRIETÁRIO: PREFEITURA MUNICIPAL DE WITMARSUM

ENDEREÇO: RUA 25 DE JULHO - CENTRO - WITMARSUM/SC

CONTEÚDO: DIAGRAMA UNIFILAR QUADRO DE CARGAS LEGEDAS

DESENHO: LUCIANO RICARDO KRÜGER

ÁREA TOTAL AMPLIAÇÃO: 267,27m²

ÁREA TERRENO:

ESCALA: INDICADA

DATA: 17/09/2021

FOLHA: ELE 02/03

TODOS OS DIREITOS RESERVADOS. PROIBIDA A REPRODUÇÃO PARCIAL OU TOTAL.
DESENHO VÁLIDO SOMENTE ASSINADO PELO RESPONSÁVEL DO PROJETO.